Alle Rechte vorbehalten/ *All rights reserved*

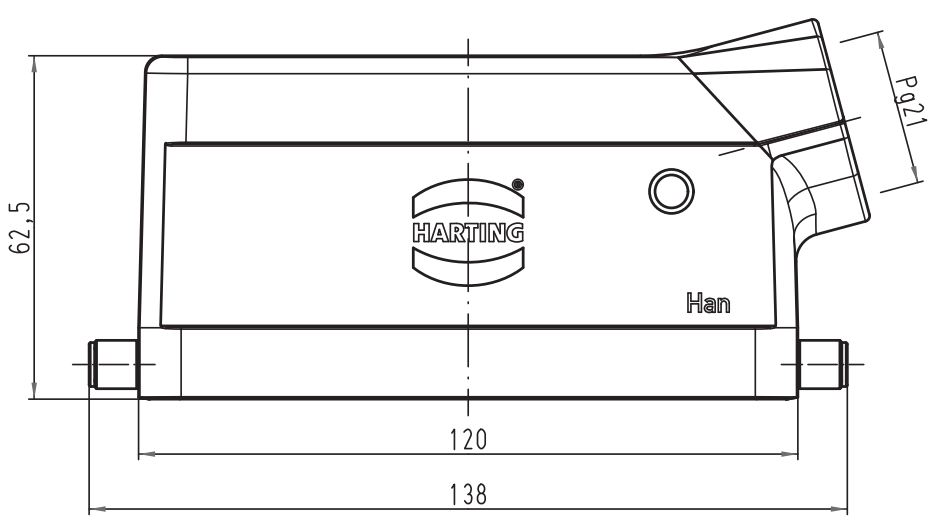

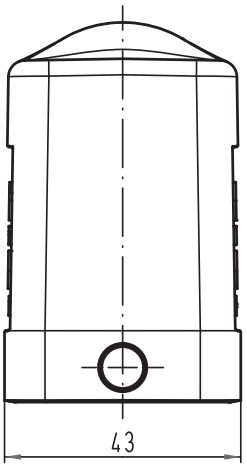

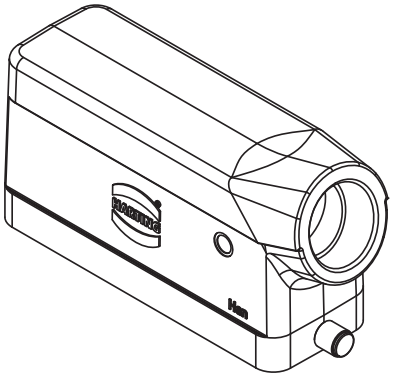

All Dimensions in mm Original Size DIN A 4			Techn. Character.				Nicht tolerierte Maße/ *Free size tolerances*
				Dat.	Name	Maßstab/ *Scale*	Han 10HvE-gs-R-21 Tüllengehäuse *hood*
			Detail.	01.04.11	Spr	1:1	
			Insp.		Be		
			Stand.				
			HARTING Electric GmbH & Co. KG D-32339 Espelkamp				TB 09 34 010 0504
A							Sub. TB 09 34 010 0504 v. 18.03.03
Mod.	Dat.	Name					Blatt/ *page*