図面番号(DRAWING NO.) SJ119212

版数 REV.	年月日 DATE	DCN NO.	変更内容 DESCRIPTION	製図 DR.	担当 CHK.	査閲 APPD.	承認 APPD.

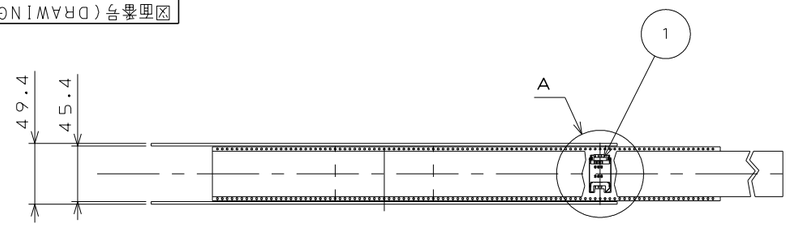

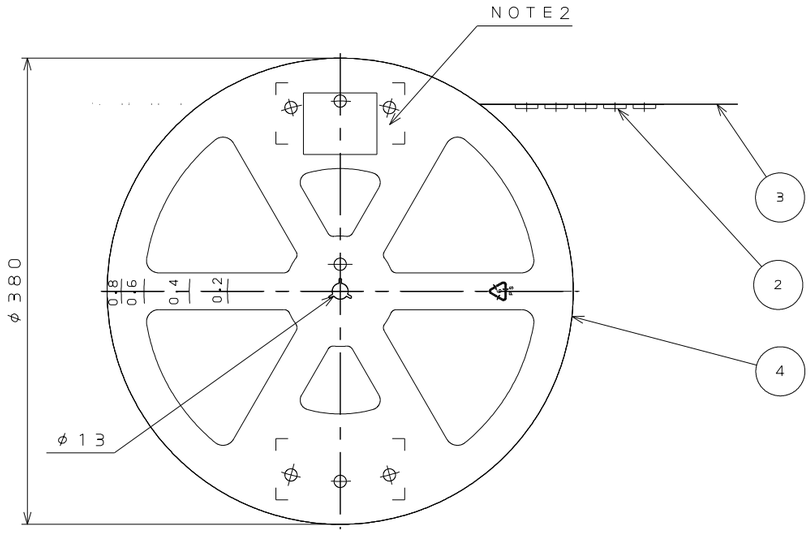

DETAIL A
(SCALE 2:1)

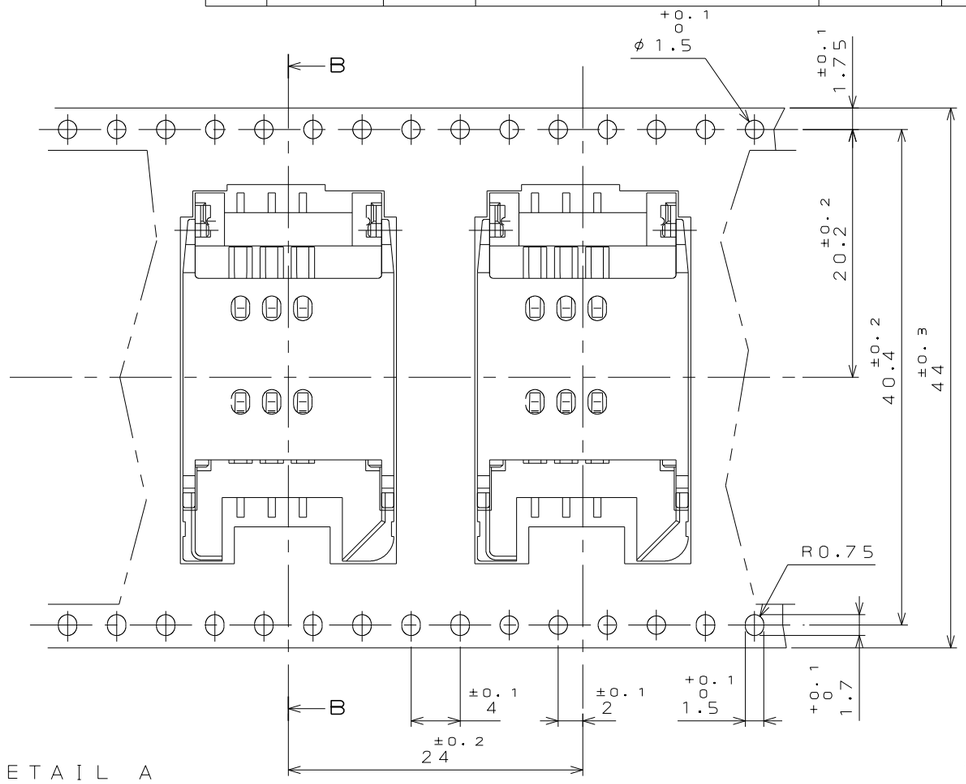

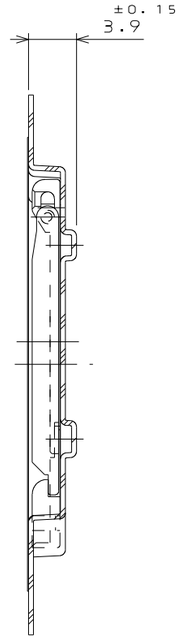

SECT. B−B
(SCALE 2:1)

注1. "SF7W006S1BR1000"は 収納数1000個入りのリールに収納された品名を表す。

2. 図示の位置にラベルが貼り付けられ、品名、数量、ロット番号、エンボスコードが記載される。

品名 : SF7W006S1BR1000
数量 : 1000ケ
ロット番号 : YYMMDD−*(リールNo.)
エンボスコード : TB4424
TAPE WIDTH | PITCH

3. コネクタ寸法は SJ036050(SF7W006S1B)参照。

NOTE1. SUFFIX "R1000" OF THE PART NUMBER INDICATES THAT 1000 PCS. OF SF7W006S1B CONNECTORS ARE ACCOMMODATED IN ONE REEL.

2. THE LABEL SHALL BE PUT AS INDICATED, AND DESCRIPTION. Q'ty, Lot No. AND EMBOSS CODE ARE SHOWN.
DESCRIPTION : SF7W006S1BR1000
Q'ty : 1000pcs
Lot No. : YYMMDD−*(*:REEL No.)
EMBOSS CODE : TB4424
TAPE WIDTH | PITCH

3. REFER TO THE DRAWING, SJ036050(TITLE:SF7W006S1B) FOR THE DIMENSIONS OF THE CONNECTOR.

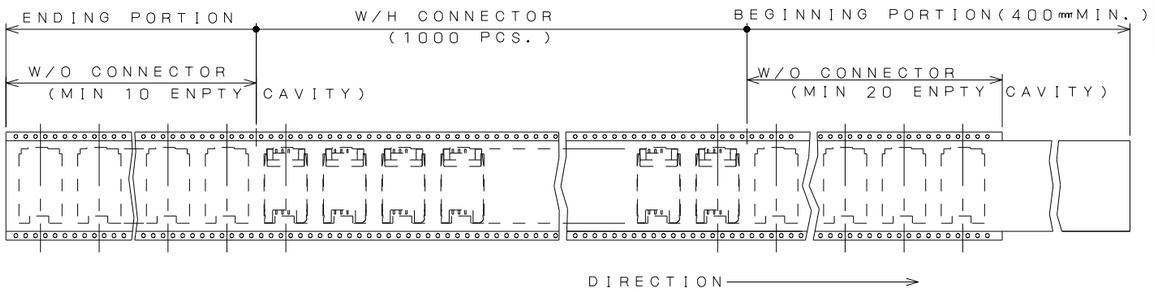

符号 NO.	名称 DESCRIPTION	個数 QTY.	材料 MATERIAL	仕上 FINISH	備考 REMARKS
4	REEL	—	PLASTIC	—	
3	COVER TAPE	—	POLYESTER	—	
2	CARRIER TAPE	—	PS	—	
1	CONNECTOR	1000		—	SF7W006S1B SJ036050(NOTE3)

仕様書(SPECIFICATION): JACS−1661

第1版(ORIGINAL DATE): 25.Jul.2017

一般公差(GENERAL TOLERANCE)
寸法(DIMENSION): . ± / .X ± / .XX ± / .XXX ±
角度(ANGLES): X° ± / X°X' ±

製図 DR.	
担当 CHK.	T.NAKAMURA
査閲 APPD.	K.KUME
承認 APPD.	M.SHIMADA

尺度(SCALE): 1:5
シリーズ(SERIES): SF7
名称(TITLE): SF7W006S1BR1000
重量(WEIGHT):

日本航空電子工業株式会社
JAPAN AVIATION ELECTRONICS INDUSTRY, LTD.

図面番号(DRAWING NO.): SJ119212
版数(REV.): 1
SIZE A3

JAE-CONNECTOR.COM
Reference Only

本図面は日本航空電子工業(株)の所有する情報を含むもので当社の許可なく複製を禁止する。
THIS DRAWING CONTAINS INFORMATION THAT IS PROPRIETARY TO JAE AND CAN NOT BE REPRODUCED WITHOUT WRITTEN CONSENT OF JAE.

WISDOM承認 2017/09/28

DCF-C-212D(98.02)