Für diese Unterlage behalten wir uns alle Rechte vor, auch für den Fall der Patenterteilung oder Gebrauchsmustereintragung. Sie darf ohne unsere vorherige schriftliche Zustimmung weder vervielfältigt noch sonstwie benutzt, noch Dritten zugänglich gemacht werden.

Nur rot gestempelte oder auf Laufkarte gedruckte Dokumente unterliegen dem Änderungsdienst und sind zur Fertigung freigegeben.
Only red stamped or on jobcard printed documents are managed. These documents are approved for production.

All Rights reserved, including possible patents or trademarks. Documents shall not be provided to a third party or duplicated in any form without prior written permission.

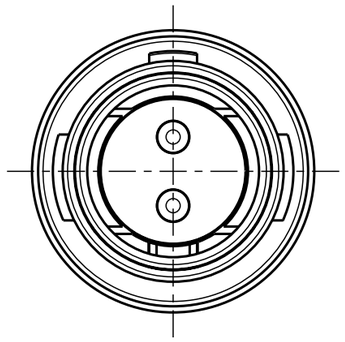

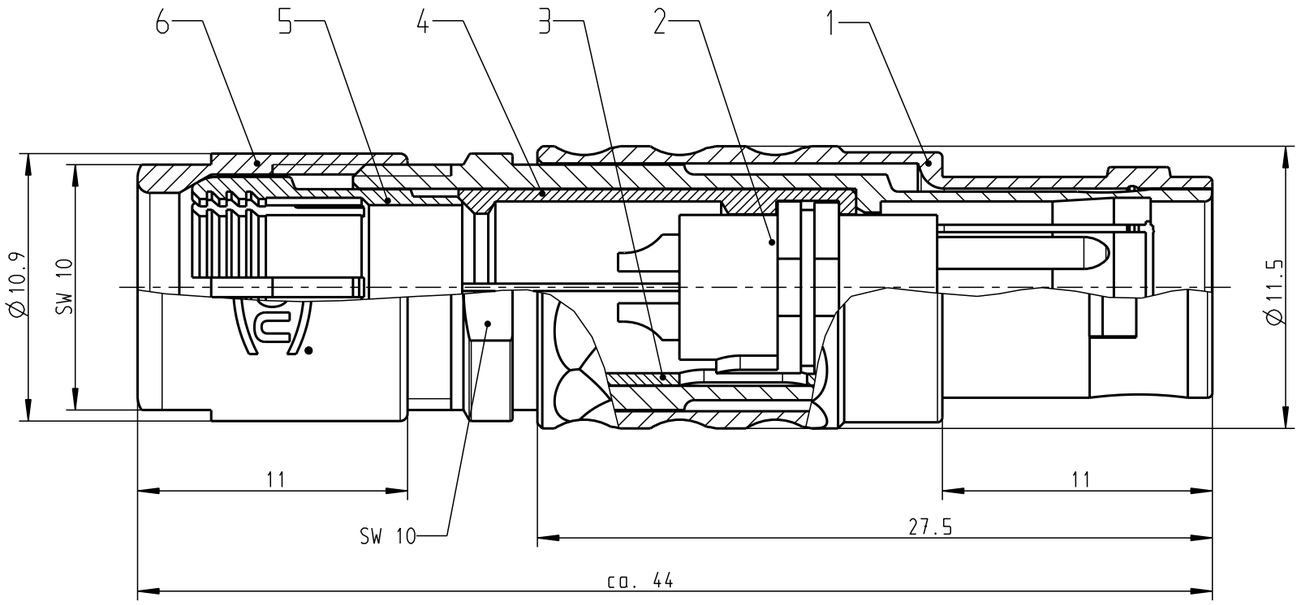

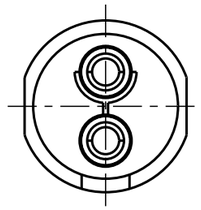

Nur Einsatz dargestellt !
view only insert !

Markierungspunkt
Red dot

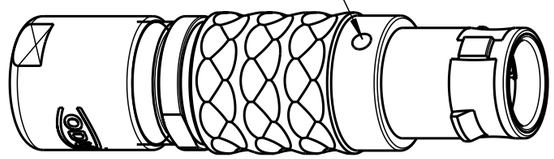

2:1

Technische Daten/Technical Data:

Werkstoffe/Materials:	
Gehäuse/Housing:	Cu-Legierung /Cu-alloy
Kontakte/Contacts:	Cu-Legierung /Cu-alloy
Isolierkörper/Insulation Body:	PBT
Oberflächen/Surfaces:	
Gehäuse/Housing	matt verchromt matt chromate
Kontakte/Contacts:	gal. Au
Schutzart im gesteckten Zustand: /Protection Class in mated condition	IP 50

KontaktØ/ContactØ:	Ø1.3 mm
Anschluß/Termination: Löt/Solder	AWG 20 / 0.50mm²
Prüfspannung/Test Voltage:	1000 V AC
Strombelastung/Current Load: Einzelkontakte/single contacts	14 A
KabelØ/cableØ:	> 6.0 - 7.2

Änd-zust.	Aend.-Mitt	Datum	Name

Maße ohne Toleranzangabe nach mittel DIN ISO 2768

Rohteil: hierzu Stückliste

Rohgew.:

PE-Modell-Nr.:

CAD-Nr.: 00024324

Bl.:

2003	Tag	Name
Bearb	08.09.	C.Fischer
Gepr.		
Norm.		

Benennung: Stecker cpl.

Maßstab: 4:1

ODU otto dunkel gmbh

Zeichnungs Nr.: S11L0C-T02MPH0-7200

Ersatz für:

Vervielf. Pause

Nr.

CAD: Pro/ENGINEER